Návod k použití

HOME DELUXE
WIR MACHEN DEIN ZUHAUSE

LED postel NUBE

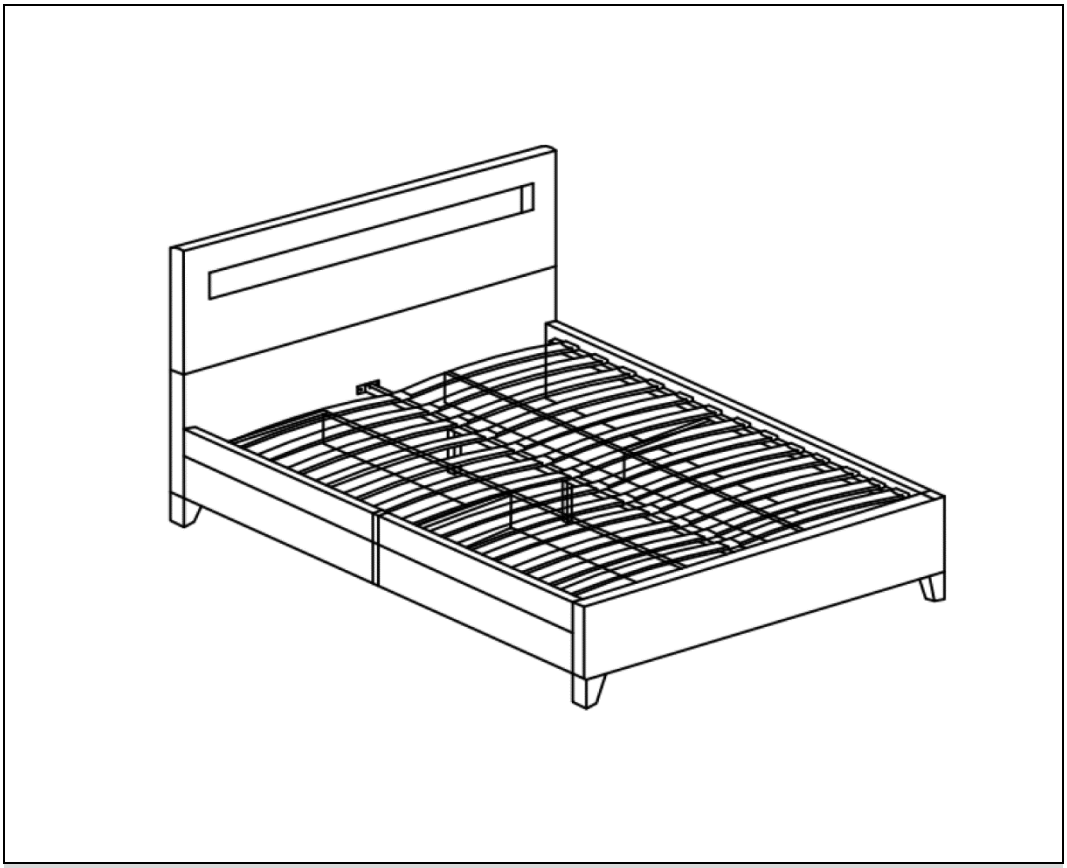

Originální návod k použití

Navrženo v Německu

DŮLEŽITÉ:
USCHOVEJTE PRO POZDĚJŠÍ POUŽITÍ.
PEČLIVĚ SI PŘEČTĚTE!

Obsah

1. Obecné ... 3
1.1. Přehled produktů ... 3
1.2. Obecné informace ... 3
1.3. Záruka ... 3
2. Informace k návodu k použití ... 4
2.1. Dostupnost návodu k použití ... 4
2.2. Cílové skupiny návodu k použití ... 4
2.3. Informace o překladu ... 4
2.4. Vysvětlení symbolů ... 4
2.5. Obecné informace k návodu k použití ... 5
2.6. Použití v souladu s určením ... 5
2.7. Obecné bezpečnostní pokyny ... 5
3. Vlastnosti produktu ... 7
3.1. Technické údaje ... 7
4. Rozsah dodávky ... 7
5. Montáž ... 10
5.1. Bezpečnostní pokyny ... 10
5.2. Sestavení produktu ... 11
6. Použití ... 19
6.1. Bezpečnostní pokyny ... 19
6.2. První uvedení do provozu ... 19
6.3. Provoz ... 19
6.4. Ovládací prvky ... 19
7. Odstraňování poruch ... 20
8. Údržba a péče ... 21
8.1. Bezpečnostní pokyny ... 21
9. Demontáž ... 21
9.1. Bezpečnostní pokyny ... 21

10. Likvidace 21
10.1. Bezpečnostní pokyny 21
10.2. Obecné pokyny 21
Elektrická a elektronická zařízení – informace pro domácnosti 23

Vážení zákazníci,

děkujeme, že jste se rozhodli pro produkt společnosti **Home Deluxe GmbH**. Přejeme vám mnoho radosti s vaší novou LED postelí NUBE.

Návod k použití vám pomůže při montáži, uvedení do provozu, používání a údržbě produktu. Návod k použití a bezpečnostní pokyny je nutné pečlivě a úplně přečíst. Dodržujte tyto pokyny, abyste předešli nebezpečí.

1. Obecné

1.1. Přehled produktů

Model	Číslo položky/varianta ID: Černá	ID produktu: Bílá	ID produktu: Tmavě šedá
NUBE se zásuvkami 140 x 200 cm	9182 / 7315	9183 / 7316	9184 / 7317
Nube se zásuvkami 180 x 200 cm	9185 / 7318	9186 / 7319	9187 / 7320

1.2. Obecné informace

Abychom splnili naše nároky, neustále zlepšujeme kvalitu, zjednodušujeme montáž a ovládání nebo přizpůsobujeme produkty přáním zákazníků. Vzhledem k těmto změnám je aktuální verze návodu k použití k dispozici na naší domovské stránce.

Označení „produkt“ se v návodu k použití používá pro „LED postel NUBE“.

1.3. Záruka

Od data nákupu platí zákonná odpovědnost za vady a záruční práva.
Společnost Home Deluxe GmbH nenese žádnou odpovědnost za škody způsobené nedodržením návodu k použití. Reklamace vzniklé v důsledku nesprávné montáže nebo použití jsou ze záruky vyloučeny. V případě vad produktu se prosím obraťte písemně prostřednictvím kontaktního formuláře na naší domovské stránce na náš zákaznický servis a uveďte název produktu, sériové číslo a fotografii typového štítku:

Home Deluxe GmbH
Schanzeweg 2
32312 Lübbecke
Německo
Tel.: +49 (0)5743 6181-0
www.home-deluxe-gmbh.de

V případě dalších dotazů je vám k dispozici náš zákaznický servis, který můžete kontaktovat prostřednictvím kontaktního formuláře.

2. Informace k návodu k použití

2.1. Dostupnost návodu k použití

Návod k použití je součástí produktu a měl by být uchováván v úplném znění v bezprostřední blízkosti produktu.

2.2. Cílové skupiny návodu k použití

Návod k použití musí být přečten a dodržován každou osobou, která se podílí na některé z následujících činností nebo na používání produktu:

- Vybalení
- Montáž / instalace
- Uvedení do provozu / provoz
- Údržba / kontrola / péče
- Odstraňování závad / opravy
- Likvidace

2.3. Informace o překladu

Původní návod k použití byl sepsán v německém jazyce. Všechny ostatní dostupné jazykové verze jsou překlady německé verze.

2.4. Vysvětlení symbolů

Symbol	Vysvětlení symbolů
	**VAROVÁNÍ** Tento symbol upozorňuje na možná nebezpečí, která mohou vést k smrtelným nebo těžkým zraněním. Před provedením příslušného montážního nebo aplikačního kroku je nutné si přečíst příslušné upozornění.
	**INFO** Tento symbol označuje důležité pokyny a upozorňuje na možné škody na majetku. Před provedením příslušného montážního nebo aplikačního kroku si tyto pokyny přečtěte, abyste porozuměli problémům a předešli škodám.
	**Označení CE** Tento symbol označuje shodu produktu s platnými požadavky, které na nás klade Evropské společenství. Aktuální prohlášení o shodě je k dispozici na vyžádání u společnosti Home Deluxe GmbH.
	**Používejte pouze v interiéru** Tento symbol upozorňuje, že výrobek smí být používán pouze v interiéru.
	**Přečtěte si návod k použití** Tento symbol upozorňuje, že před montáží/instalací a/nebo obsluhou zařízení je nutné si pečlivě přečíst návod k použití.
	**Likvidace baterií a akumulátorů** Baterie a akumulátory nesmí být likvidovány spolu s běžným domovým odpadem!
	**Likvidace elektrických a elektronických zařízení** Elektrická a elektronická zařízení nesmí být likvidována spolu s běžným domovým odpadem!

Symbol	Vysvětlení symbolů
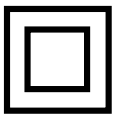	**Třída ochrany II** Tento symbol označuje, že zařízení má zesílenou nebo dvojitou izolaci v hodnotě jmenovité izolační napětí mezi aktivními a dotknutelnými částmi. Většinou nemají připojení k ochrannému vodiči.
	**Ochranná třída III** Tento symbol označuje, že zařízení je provozováno s bezpečnostním malým napětím (SELV) nebo ochranným malým napětím (PELV). Zařízení třídy ochrany III smí být připojeno pouze k napájecím zdrojům SELV nebo PELV.
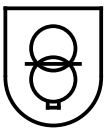	**Bezpečnostní transformátor** Tento symbol označuje, že je nainstalován uzavřený bezpečnostní transformátor odolný proti zkratu.
	**Nedívejte se přímo do světla** Tento symbol upozorňuje, že se nesmí dívat přímo do světla. Svítidlo by mělo být umístěno tak, aby nebylo možné se na něj déle dívat ze vzdálenosti menší než 0,219 m.

2.5. Obecné informace k návodu k použití

Návod k použití se vztahuje na LED postel NUBE. Obsahuje důležité informace o montáži, provozu, údržbě a čištění. Návod k použití, zejména bezpečnostní pokyny, je nutné před uvedením produktu do provozu pečlivě přečíst. Návod k použití pečlivě uschovejte. Produkt používejte pouze v souladu s tímto návodem k použití, aby nedošlo k náhodnému zranění nebo poškození. Pokud předáte LED postel NUBE třetí osobě, předávejte jí také tento návod k použití.

2.6. Použití v souladu s určením

Produkt je vysoce kvalitní, odolný a určený výhradně pro soukromé použití v přiměřeném a obvyklém rozsahu. Náš produkt **není** určen pro komerční použití. Komerční použití je povoleno pouze s písemným souhlasem společnosti Home Deluxe GmbH.

Produkt je určen jako postel (spací místo) pro vnitřní použití.

Používejte výrobek pouze v souladu s tímto návodem k použití. Jakékoli jiné použití je považováno za nesprávné a může vést k poškození majetku nebo zranění osob. Výrobce nenese žádnou odpovědnost za škody, které vzniknou nebo vznikly v důsledku nesprávného nebo neoprávněného použití.

2.7. Obecné bezpečnostní pokyny

Obecné bezpečnostní pokyny



- Nesprávné zacházení může vést k vážným zraněním osob a škodám na majetku. Proto smí montáž, instalaci, uvedení do provozu, odstraňování poruch, údržbu a opravy provádět pouze kvalifikované osoby.
- Produkt mohou používat děti od 8 let a starší, stejně jako osoby se sníženými fyzickými, smyslovými nebo mentálními schopnostmi nebo s nedostatečnými zkušenostmi a znalostmi, pokud jsou pod dohledem nebo byly poučeny o bezpečném používání zařízení a rozumí z toho vyplývajícím nebezpečím.



- Produkt montujte **pouze** v případě, že je dodávka kompletní a bez vad.
- Ujistěte se, že všechny díly jsou nepoškozené a správně namontované. Nesprávná montáž může vést k nebezpečí zranění. Poškozené díly mohou ovlivnit bezpečnost a funkci.
- Produkt umístěte pouze na bezpečný, rovný a pevný podklad.
- Ne provádějte žádné změny na produktu.
- Při vyjímání vyteklých baterií buďte opatrní, nikdy se jich nedotýkejte přímo rukama, použijte jednorázové nebo domácí rukavice. Pokud se vaše kůže dostane do kontaktu s kyselinou z baterie, musíte si důkladně umýt ruce.
- Pokud kyselina kapala na vaše oblečení, je nutné jej vyprat.
- Vytékající zbytky baterie lze vyčistit vlhkým hadříkem nebo vatovou tyčinkou.
- Vyjměte prázdné a vyteklé baterie z produktu a zlikvidujte je v souladu s právními předpisy.
- Napájecí připojení nesmí být zkratováno.

Nebezpečí pro děti



- Držte děti mimo dosah obalových materiálů. Hrozí mimo jiné nebezpečí udušení!
- Držte děti mimo dosah produktu.
- Během montáže produktu držte děti mimo místo montáže. Součástí dodávky jsou malé součástky, které mohou být spolknuty nebo způsobit vážná zranění.
- Děti se mohou při hraní s výrobkem nebo při zvedání výrobku zranit.
- Produkt neinstalujte přímo do herní oblasti ani do její bezprostřední blízkosti.
- Vysvětlete dětem správné zacházení s výrobkem a nikdy je nenechávejte bez dozoru, když si hrají.
- Zajistěte, aby malé děti nevkládaly malé části do úst.

Nebezpečí zranění

Nesprávné zacházení s výrobkem může vést ke zranění.



- Před každým použitím zkontrolujte, zda výrobek nevykazuje viditelné poškození.
- Neprovádějte žádné konstrukční změny na výrobku. Jakékoli změny musí být schváleny písemným souhlasem výrobce a provedeny podle pokynů.
- V případě poškození nesmí být výrobek dále používán. Poškozené díly musí být opraveny nebo nahrazeny originálními náhradními díly.
- Aby se předešlo zranění, dbejte na trvalou a stabilní instalaci produktu.
- Aby se předešlo nebezpečí úrazu elektrickým proudem, musí všechny instalace a příslušné údržbářské práce provádět kvalifikovaný elektrikář.
- V případě poškození napájecího kabelu produkt vyřaďte z provozu, dokud nebude napájecí kabel vyměněn výrobcem, jeho zákaznickým servisem nebo kvalifikovaným elektrikářem.
- **Nebezpečí smrti v důsledku elektrického napětí**: Při dotyku s částmi pod napětím hrozí bezprostřední nebezpečí smrti. Poškození izolace nebo jednotlivých součástí může být životu nebezpečné. -> V případě poškození izolace okamžitě odpojte napájení a zajistěte opravu.

Nebezpečí poškození



- Nesprávné zacházení s výrobkem může vést k jeho poškození.
- Opravy a údržbu elektrických zařízení smí provádět pouze kvalifikovaný elektrikář.
- Neotvírejte obal ostrými předměty (např. nožem, nůžkami nebo podobnými předměty), protože by mohlo dojít k poškození produktu. Při otevírání buďte opatrní.
- Pokud obal otevřete neopatrně nožem nebo jinými ostrými předměty, může dojít k poškození produktu. Při otevírání postupujte velmi opatrně.
- Nepoužívejte produkt v blízkosti zdrojů tepla nebo otevřeného ohně.
- **Upozornění:** Nedobíjitelné baterie za žádných okolností nedobíjejte.

Nebezpečí výbuchu



- Nevkládejte do produktu žádné snadno vznětlivé, hořlavé ani výbušné látky.
- **Upozornění:** Nevložíte do produktu žádné snadno vznětlivé, hořlavé ani výbušné látky. Snadno vznětlivé látky mohou způsobit požár.

3. Vlastnosti produktu

3.1. Technické údaje

NUBE	Rozměry (V x Š x H)	Výška čela s nohami	Lamelový rošt	Nastavitelné nohy	Hmotnost
140 x 200 cm	86 x 148 x 213,5 cm	84,5 cm	38 cm	5 cm	cca 350 kg
180 x 200 cm	86 x 188 x 213,5 cm	84,5 cm	38 cm	5 cm	cca 500 kg

LED osvětlení	
Vstupní napětí	230 V AC
Frekvence	50/60 Hz
Výstupní napětí	12 V DC
Výstupní výkon	8 W
Třída ochrany	III

Dálkové ovládání	
Vysílací frekvence	433 MHz
Napětí	3 V DC
Baterie[1)]	CR2025

1) není součástí dodávky

4. Obsah balení

Při dodání zkontrolujte, zda obal není poškozen. Dále ihned po vybalení zkontrolujte, zda je dodávka kompletní a zda je produkt a všechny jeho součásti v bezvadném stavu. Produkt montujte pouze v případě, že je dodávka kompletní a nepoškozená.

Rozsah dodávky (140 x 200 cm se zásuvkami)

Č.	Popis	Počet		Obrázek
		140/180 cm		
1	Horní část hlavy	1	1	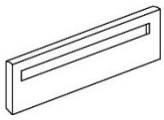
2	Spodní část hlavy	1	1	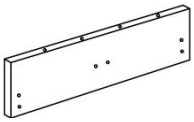
3	Část nohou	1	1	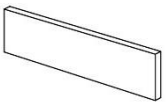
4	Boční část	2	2	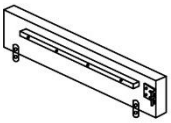
5	Boční část	2	2	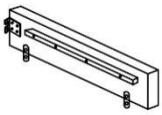
6	Kovová lišta	2	4	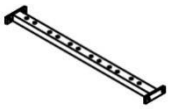
7	Obložení zásuvek	8	8	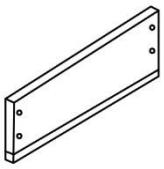
8	Čelo zásuvky	4	4	
9	Zadní stěna zásuvky	4	4	
10	Výztuž zásuvky	8	8	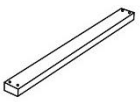
11	Obložení zásuvky	4	4	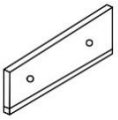
12	Dno zásuvky	4	4	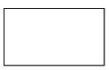
13	Podpěra	3	6	

Č.	Popis	Počet		Obrázek
		140/180 cm		
14	Pružinová dřevěná lišta	24	36	
15	Držák lišty	24	24	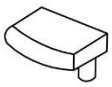
16	Záznam lišty	12	24	
17	Váleček	16	16	
18	Noha	4	4	
19	opěrka nohou	2	2	
20	Dálkové ovládání	1	1	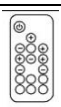
21	Příčná vzpěra	1	1	
22	M8 x 25 mm	8	8	
23	M8 x 30 mm	20	24	
24	M8 x 35 mm	8	16	
25	M8 x 40 mm	2	2	
26	M8 x 50 mm	8	8	
27	M4 x 13 mm	48	48	
28	M4 x 40 mm	64	64	
29	Podložka	32	32	
30	Pružinová podložka	16	16	
31	Matice M8	8	16	

Č.	Popis	Počet		Obrázek
		140/180 cm		
32	Šestihranný klíč	1	1	
33	Klíč	1	1	
34	Klíč	1	1	
35	Spojky nábytku	64	64	
36	Připojovací kabel	1	1	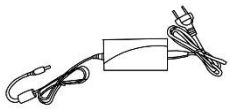

5. Montáž

5.1. Bezpečnostní pokyny

Je nutné si přečíst všechny informace týkající se bezpečnosti a zdraví.

Nebezpečí zranění
Nesprávná manipulace při montáži může vést ke zranění.



- Váš produkt je dodáván v několika balících. Ujistěte se, že balíky jsou otevřeny nahoře. Při otevírání balíků buďte velmi opatrní, protože balíky obsahují křehké části a sklo.
- Vyhněte se vlhkým nebo silně znečištěným místům jako místu instalace.
- Produkt umístěte pouze na bezpečný, rovný a pevný podklad, který trvale odolá zatížení.
- Chyby při obsluze, chyby při montáži nebo škody vzniklé při montáži jsou ze záruky vyloučeny.
- K montáži produktu jsou zapotřebí minimálně 2 osoby.
- Při montáži noste ochranný oděv, jako jsou bezpečnostní boty a ochranné rukavice.
- **Upozorňujeme, že společnost Home Deluxe GmbH v zásadě nehradí žádné náklady na montáž nebo řemeslné práce, jako jsou náklady na elektrikáře nebo podobné náklady na odborníky.**

5.2. Montáž produktu

Produkt je dodáván v rozloženém stavu a jeho montáž je snadná. Pečlivě dodržujte montážní pokyny. V případě nedodržení pokynů není zaručena funkčnost a bezpečnost produktu.

Potřebné nářadí

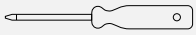	Šroubovák		Měřicí pásmo
	Tužka	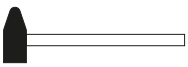	Kladivo
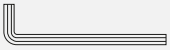	Imbusový klíč		Řezací nůž

- Následující pokyny je nutné pečlivě přečíst.
- Příslušenství se nachází v horní části produktu.

Sestavení (140 x 200 cm se zásuvkami)

Obrázek	Popis
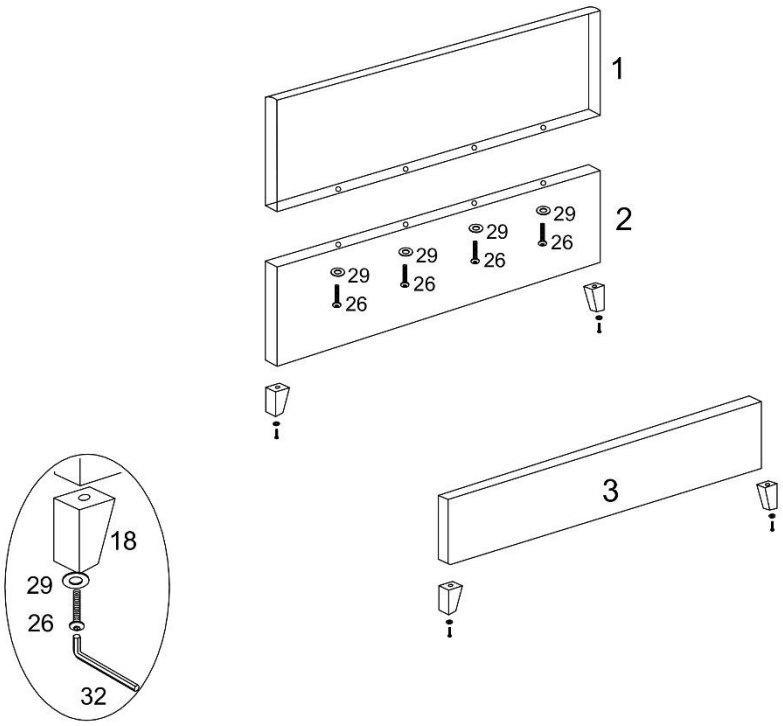	**Krok 1:** Spojte obě čelní části nahoře (**1**) a dole (**2**) pomocí šroubů (**26**) a podložek (**29**). Připevněte nohy (**18**) k čelní a zadní části pomocí šroubů (**26**) a podložek (**29**).

Obrázek	Popis
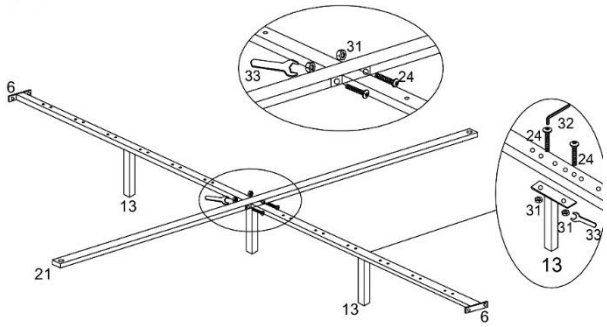	**Krok 2:** Přišroubujte kovovou lištu (**6**), příčku (**21**) a opěrky nohou (**13**) pomocí šroubů (**24**) a matic (**31**).
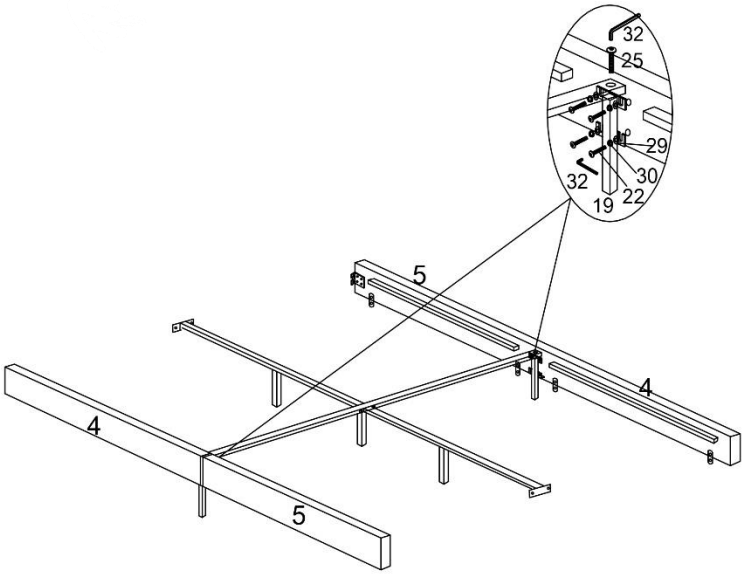	**Krok 3:** Připevněte podpěru (**19**) pomocí šroubů (**22**), (**25**), podložek (**29**) a pružných podložek (**30**) k bočním dílům (**4**), (**5**).
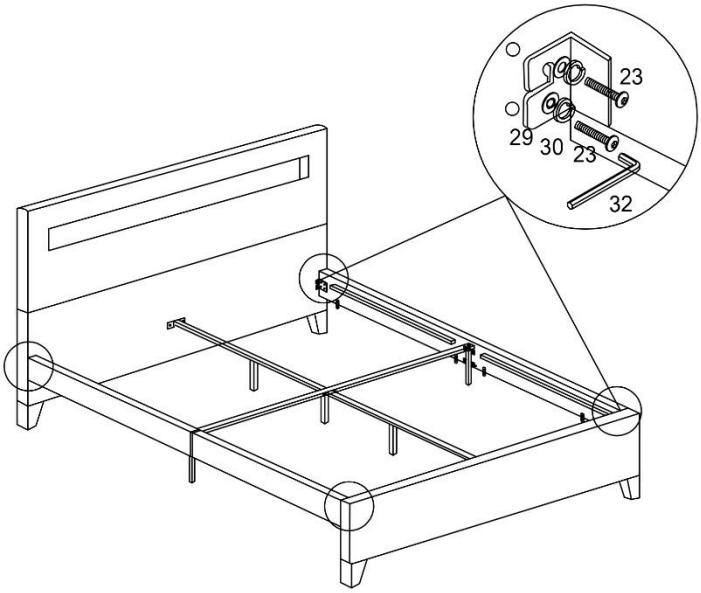	**Krok 4:** Oba boční díly přišroubujte k čelní části pomocí šroubů (**23**), pružných podložek (**30**) a podložek ve tvaru U (**29**).

Obrázek	Popis
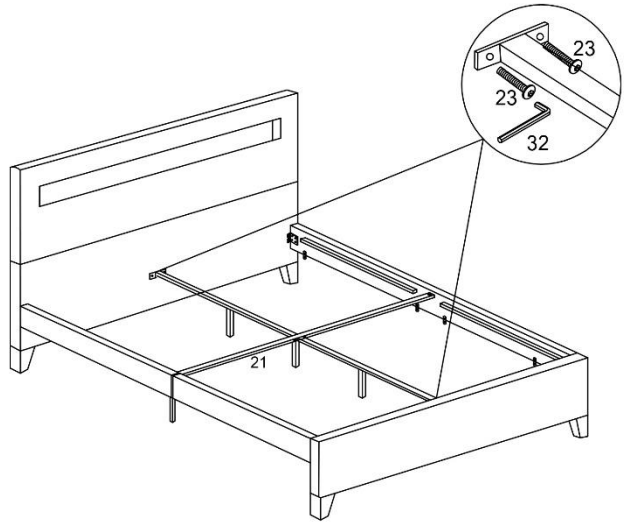	**Krok 5:** Kovové lišty (**6**) přišroubujte k hlavové a nožní části pomocí šroubů (**23**).
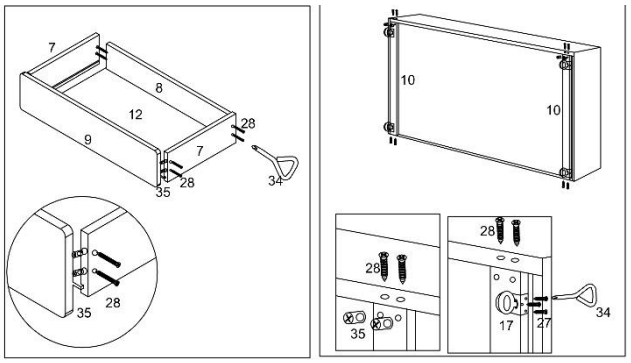 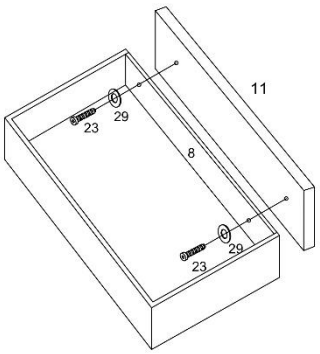	**Krok 6:** Namontujte spojovací prvky (**35**) do bočních stran zásuvek. Namontujte zásuvku pomocí komponentů (**7, 8, 9, 12**) a dbejte na to, aby dno zásuvky (**12**) bylo namontováno do drážek komponentů zásuvky (**7, 8, 9**). Všechny komponenty přišroubujte pomocí šroubů (**28**). Namontujte spojovací prvky (**35**) do výztuhy zásuvky (**10**). Zasuňte výztuhu zásuvky (**10**) po stranách mezi zadní stěnu zásuvky (**9**) a přední stěnu zásuvky (**8**) a přišroubujte ji pomocí šroubů (**28**). Namontujte kolečka (**17**) na výztuhy zásuvek (**10**) pomocí šroubů (**27**). Namontujte přední kryt zásuvky (**11**) na přední část zásuvky pomocí šroubů (**23**) a podložek (**29**).

Obrázek	Popis
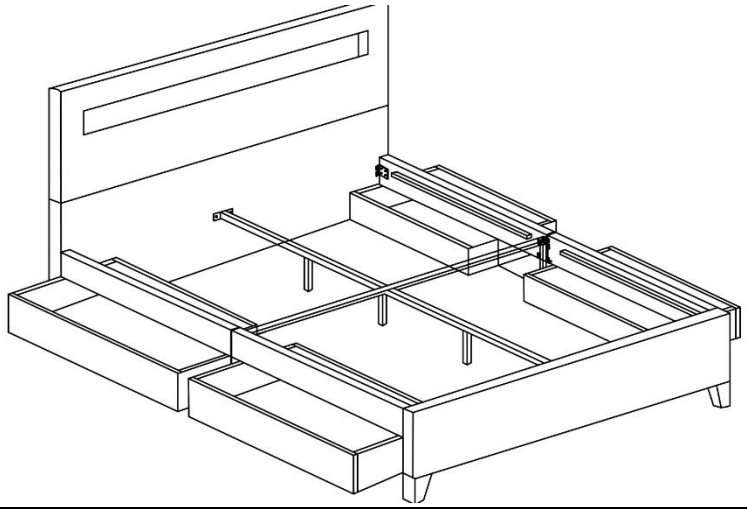	**Krok 7:** Zasuňte zásuvky do skříněk.
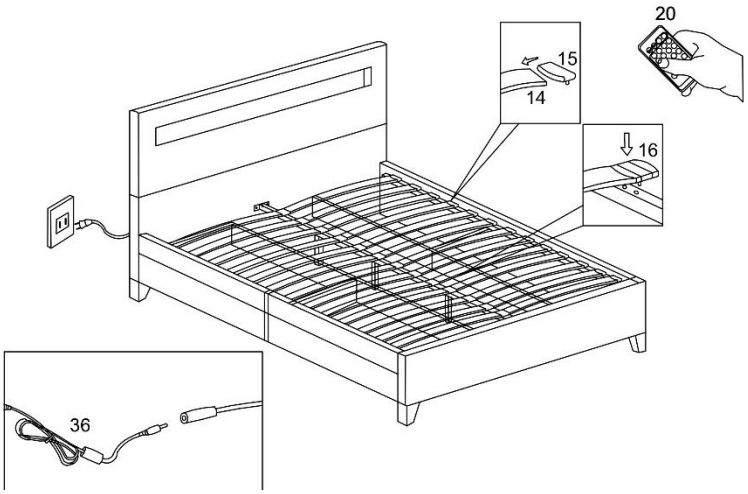	**Krok 8:** Nasaďte držáky lišt (**15**), (**16**) na vnější lišty. Poté zasuňte pružnou dřevěnou lištu (**14**) do držáku lišty. **Pozor! Vyklenutí pružné dřevěné lišty musí směřovat nahoru.** Zapojte připojovací kabel (**36**) do napájení. Pomocí dálkového ovladače (**20**) lze světlo zapínat a vypínat a měnit jeho barvu.

Obrázek	Popis
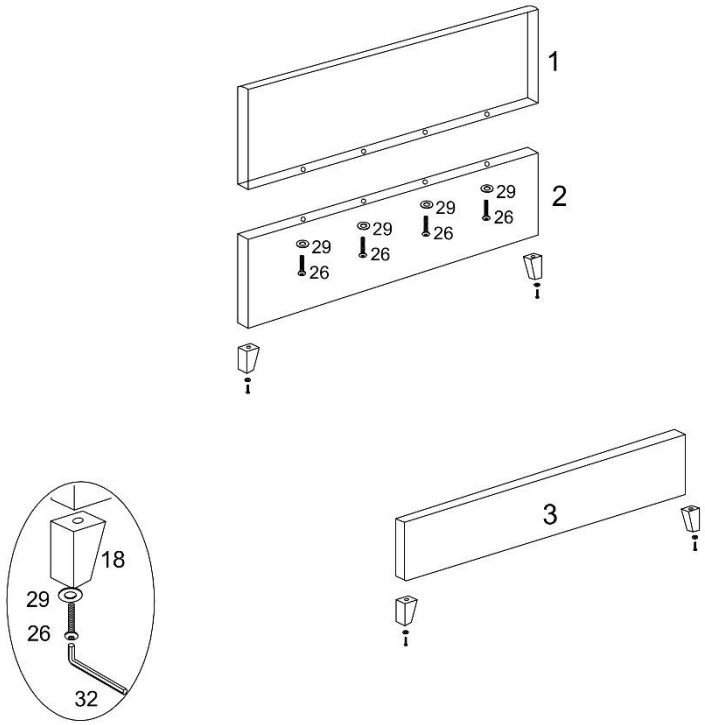	**Krok 1:** Spojte obě čelní části nahoře (**1**) a dole (**2**) pomocí šroubů (**26**) a podložek (**29**). Připevněte nohy (**18**) k čelní a spodní části pomocí šroubů (**26**) a podložek (**29**).
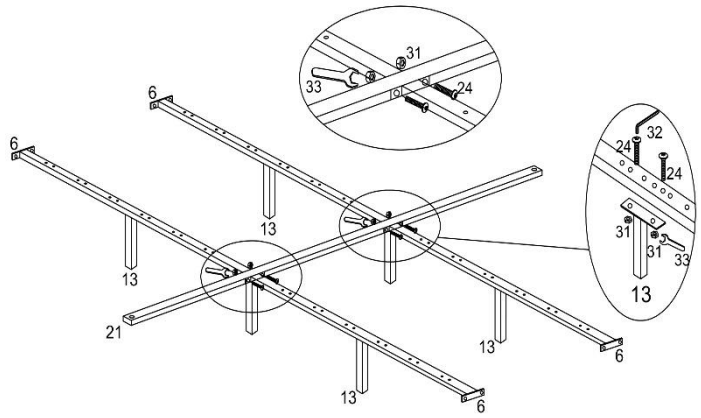	**Krok 2:** Přišroubujte kovové lišty (**6**), příčku (**21**) a opěrky nohou (**13**) pomocí šroubů (**24**) a matic (**31**).

Obrázek	Popis
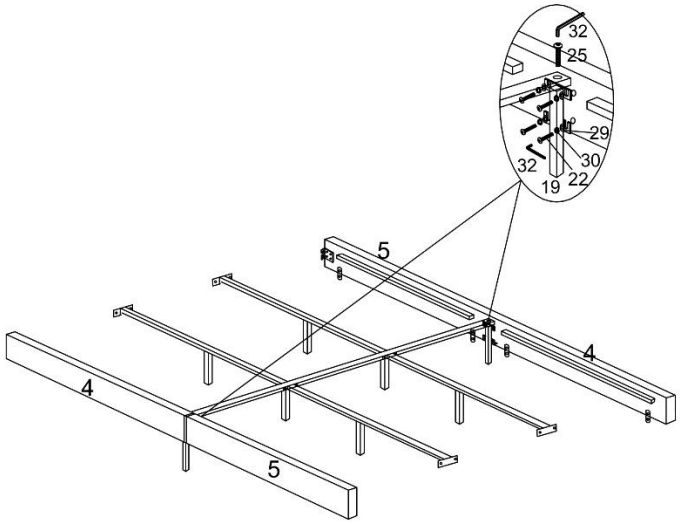	**Krok 3:** Připevněte opěru (**19**) k bočním dílům (**4**), (**5**) pomocí šroubů (**22**), (**25**), podložek (**29**) a pružných podložek (**30**).
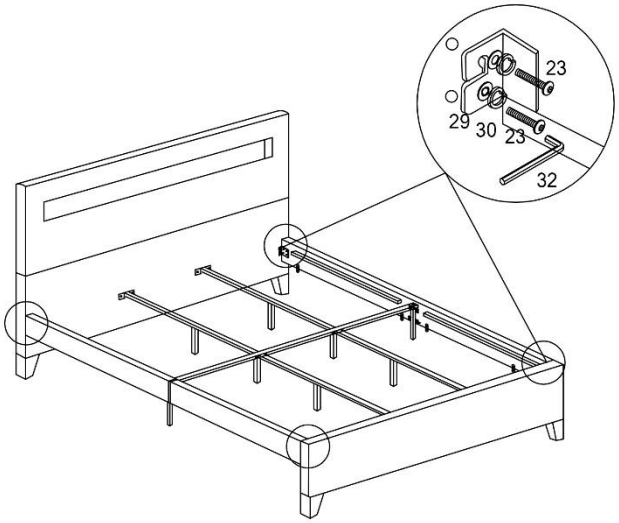	**Krok 4:** Oba boční díly přišroubujte k čelní části pomocí šroubů (**23**), pružných podložek (**30**) a podložek (**29**).

Obrázek	Popis
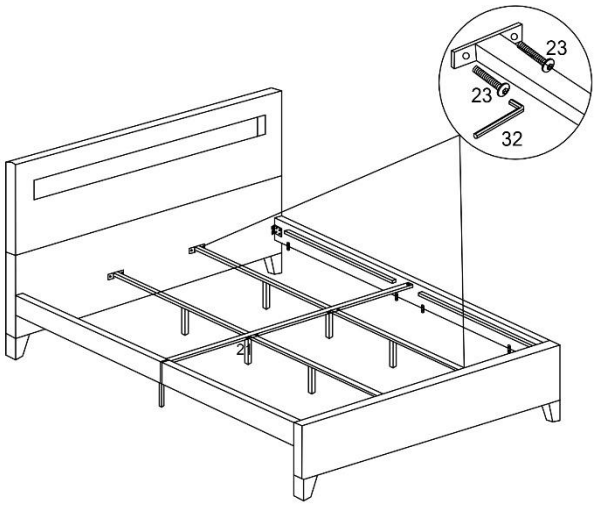	**Krok 5:** Připevněte kovové lišty (**6**) k čelní a nožní části pomocí šroubů (**23**).
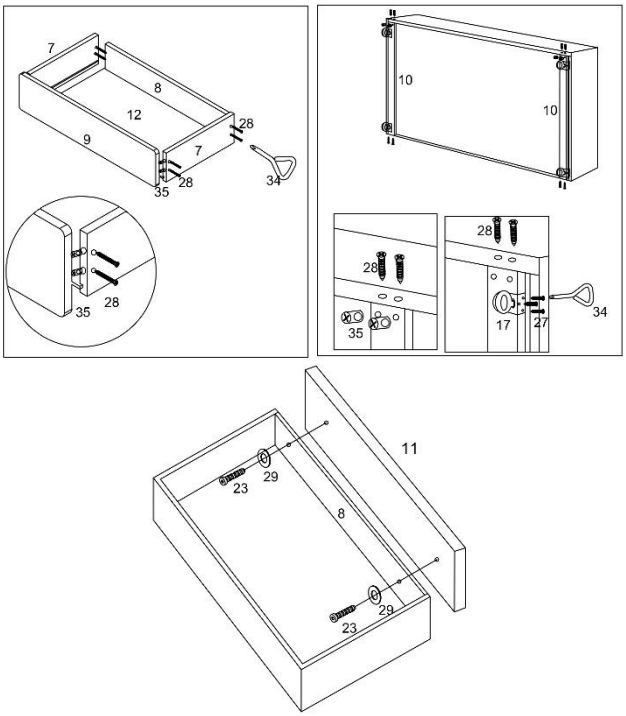	**Krok 6:** Namontujte spojovací prvky (**35**) do bočních stran zásuvek. Namontujte zásuvku pomocí komponentů (**7, 8, 9, 12**) a dbejte na to, aby dno zásuvky (**12**) bylo namontováno do drážek komponentů zásuvky (**7, 8, 9**). Všechny komponenty přišroubujte pomocí šroubů (**28**). Namontujte spojovací prvky (**35**) do výztuhy zásuvky (**10**). Zasuňte výztuhu zásuvky (**10**) po stranách mezi zadní stěnu zásuvky (**9**) a přední stěnu zásuvky (**8**) a přišroubujte ji pomocí šroubů (**28**). Namontujte kolečka (**17**) na výztuhy zásuvek (**10**) pomocí šroubů (**27**). Namontujte přední kryt zásuvky (**11**) na přední část zásuvky pomocí šroubů (**23**) a podložek (**29**).

Obrázek	Popis
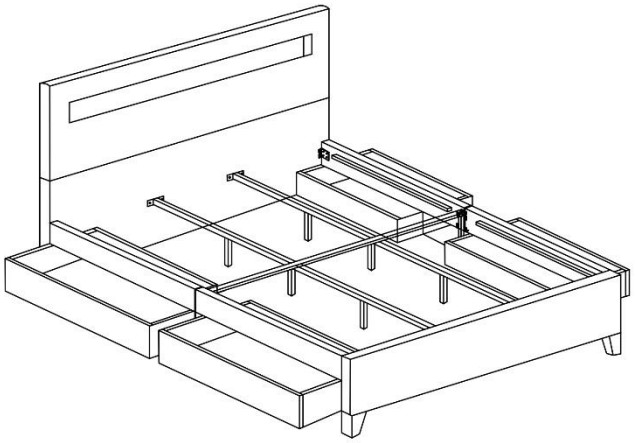	**Krok 7:** Zasuňte zásuvky do skříněk.
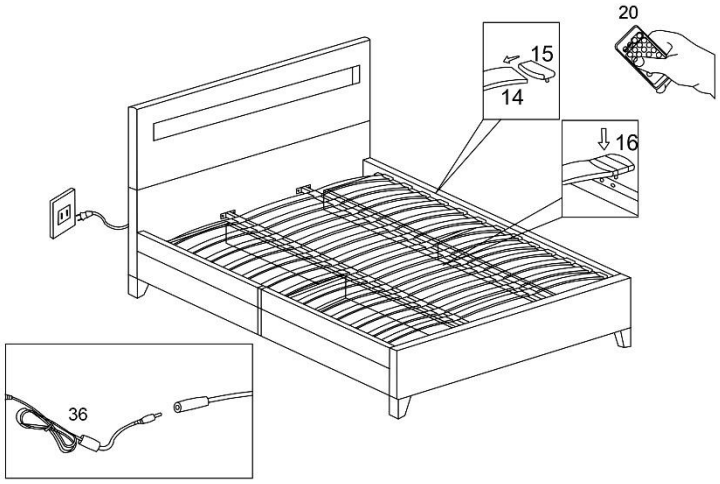	**Krok 8:** Nasaďte držáky lišt (**15**), (**16**) na vnější lišty. Poté zasuňte pružnou dřevěnou lištu (**14**) do držáku lišty. **Pozor! Vyklenutí pružné dřevěné lišty musí směřovat nahoru.** Zapojte připojovací kabel (**36**) do napájení. Pomocí dálkového ovladače (**20**) lze světlo zapínat a vypínat a měnit jeho barvu.

6. Použití

6.1. Bezpečnostní pokyny

Následující informace týkající se bezpečnosti a zdraví je nutné pečlivě přečíst.

Nebezpečí zranění
Nesprávné zacházení při provozu může vést ke zranění

- Nepoužívejte poškozený výrobek.
- Na výrobku neprovádějte žádné úpravy.
- Pravidelně kontrolujte šrouby.

6.2. První uvedení do provozu

Před prvním uvedením do provozu zkontrolujte, zda produkt není poškozen. Produkt smí být používán pouze v nepoškozeném stavu.

6.3. Provoz

Před použitím produktu zkontrolujte

- je v řádném stavu.
- elektrické připojení.
- všechny funkce ručního vysílače.
- funkci LED diod.

6.4. Ovládací prvky

Ruční vysílač

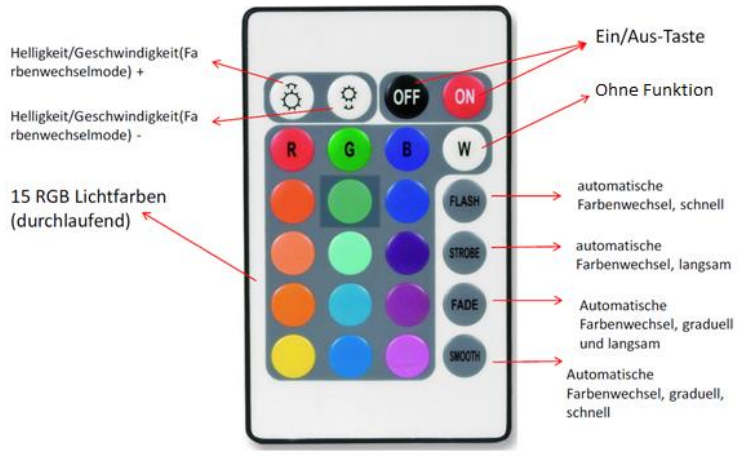

Součástí balení je RGB LED osvětlení, které slouží výhradně k osvětlení scén/akcentů a není vhodné pro jiné účely.

Připojení LED osvětlení

Při připojování ovládací skříňky a LED osvětlení dbejte na to, aby šipky byly správně natočeny.

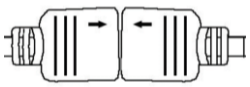

Vložení/výměna baterie v ručním ovladači

- Otevřete přihrádku na baterii a vyjměte ji.
- Vložte baterii do ručního vysílače a dbejte na správnou polaritu (+/-). (Baterie CR2025 není součástí dodávky).
- Zasuňte přihrádku na baterie zpět do ručního vysílače.

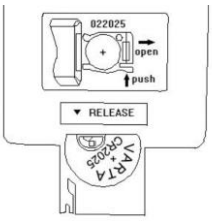

Výměna LED osvětlení v hlavové části

LED osvětlení v hlavové části **nesmí** být vyměňováno.

7. Odstraňování poruch

Pokud se při provozu vyskytnou následující poruchy, zkontrolujte prosím příčiny poruchy podle následující tabulky. Pokud poruchu nelze odstranit pomocí uvedených opatření, vyřaďte produkt z provozu.

Porucha	Možná příčina	Řešení
Produkt se kýve nebo vibruje	- Produkt stojí na nerovném povrchu - Upevňovací šrouby se uvolnily - Produkt je příliš zatížen	- Postavte produkt na rovný povrch - Utáhněte upevňovací šrouby - Dodržujte mezní zatížení
Matrace se nevejde do produktu	- Matrace je příliš velká nebo příliš malá	- Použijte matraci správné velikosti
Ruční vysílač nefunguje	- Baterie je vybitá - Není vložena baterie - Vzdálenost od přijímače je příliš velká	- Vložte novou baterii - Vložte baterii - Zmenšit vzdálenost od přijímače
LED se nezapíná nebo nevypíná	- Není k dispozici síťové napětí - LED je vadná - Ruční vysílač nefunguje - Příliš velká vzdálenost od přijímače	- Zkontrolujte napájení - Kontaktujte zákaznický servis - Vložte novou baterii - Ruční vysílač je vadný - Zmenšete vzdálenost od přijímače

8. Údržba a péče

8.1. Bezpečnostní pokyny

Nebezpečí poranění
Nesprávné zacházení při provozu může vést ke zranění



- Před čištěním/údržbou/péčí je nutné vypnout napájení produktu.
- Naše LED postel je velmi snadno udržovatelná a doporučujeme čistit povrch pouze měkkým hadříkem nebo mírně navlhčeným hadříkem.
- Povrch je vhodný pro každodenní použití a nevyžaduje žádné další ošetření.
- V zásadě by všechny nečistoty a tekutiny (např. nápoje) měly být okamžitě otřeny mírně navlhčeným hadříkem.
- Napájecí kabel produktu smí být nahrazen pouze stejným typem kabelu, který byl dodán výrobcem. Obraťte se na výrobce.
- Čištění a údržbu nesmí provádět děti.
- Vadné LED osvětlení nesmí být vyměňováno.

9. Demontáž

9.1. Bezpečnostní pokyny

Nebezpečí poranění
Nesprávná manipulace při demontáži může vést ke zranění



- Před demontáží odpojte produkt od napájení. Při dotyku s napájenými součástmi může dojít k úrazu elektrickým proudem, který může mít za následek popáleniny nebo smrt.
- Produkt má velké rozměry, k demontáži jsou zapotřebí minimálně 2 osoby.
- Před demontáží zajistěte produkt proti pádu.

Demontáž produktu se provádí v opačném pořadí než montáž. (**viz kapitola Montáž**)

10. Likvidace

10.1. Bezpečnostní pokyny

Nebezpečí zranění Nesprávné zacházení s lithiovými bateriemi



- Použité lithiové baterie představují vysoké nebezpečí požáru. Proto je třeba věnovat zvláštní pozornost správné likvidaci použitých lithiových baterií a akumulátorů. Nesprávná likvidace může navíc vést k vnitřním a vnějším zkratům v důsledku tepelného působení (tepla) nebo mechanického poškození. Zkrat může vést k požáru nebo výbuchu a mít vážné následky pro lidi a životní prostředí. Před likvidací lithiových baterií a akumulátorů proto zalepte póly, aby nedošlo k vnějšímu zkratu.
- Spotřebitelé jsou ze zákona povinni odevzdat všechny baterie a akumulátory, bez ohledu na to, zda obsahují škodlivé látky, ve sběrném místě své obce/čtvrti nebo v obchodě, aby mohly být ekologicky zlikvidovány a aby bylo možné z nich získat zpět cenné suroviny.

10.2. Obecné informace



- Zlikvidujte produkt a všechny jeho součásti v souladu s místními a národními předpisy, aby nedošlo k poškození životního prostředí.
- Naše obaly jsou vyrobeny z ekologických materiálů. Lze je recyklovat a použít jako cenné suroviny. Obalový materiál (kartony, obaly na nečistoty atd.) zlikvidujte odděleně a správným způsobem v souladu s platnými národními předpisy.
- V případě nejistoty ohledně likvidace se obraťte na náš zákaznický servis.

- Informace o správném likvidaci získáte také v místních sběrných dvorech.

Elektrická a elektronická zařízení – informace pro domácnosti

Zákon o elektrických a elektronických zařízeních (ElektroG) obsahuje řadu požadavků na nakládání s elektrickými a elektronickými zařízeními. Nejdůležitější z nich jsou shrnuty zde.

1. Oddělený sběr starých zařízení

Elektrická a elektronická zařízení, která se stala odpadem, se označují jako staré zařízení. Majitelé starých zařízení je musí odevzdat k oddělenému sběru od nesortovaného komunálního odpadu. Staré baterie a akumulátory, které nejsou uzavřeny ve starém zařízení, a žárovky, které lze ze starého zařízení vyjmout bez poškození, musíte před odevzdáním na sběrném místě oddělit od starého zařízení bez poškození. Staré zařízení oddělte, aby bylo připraveno k opětovnému použití.

2. Baterie a akumulátory



Majitelé starých zařízení musí staré baterie a akumulátory, které nejsou uzavřeny ve starém zařízení, před odevzdáním na sběrném místě od starého zařízení oddělit. To neplatí, pokud jsou stará zařízení odevzdána veřejným subjektům zabývajícím se likvidací odpadu a tam jsou oddělena od ostatních starých zařízení za účelem přípravy k opětovnému použití.

3. Možnosti vrácení starých zařízení

Majitelé starých zařízení z domácností je mohou odevzdat ve sběrných místech veřejnoprávních subjektů zabývajících se likvidací odpadu nebo ve sběrných místech zřízených výrobci nebo prodejci ve smyslu zákona o elektrických zařízeních (Elektro G). Online seznam sběrných a zpětných míst najdete na internetových stránkách: https://www.stiftung-ear.de nebo https://www.take-e-back.de.

4. Upozornění na ochranu osobních údajů

Staré spotřebiče často obsahují citlivé osobní údaje. To platí zejména pro zařízení informačních a telekomunikačních technologií, jako jsou počítače a smartphony. Ve svém vlastním zájmu prosím vezměte na vědomí, že za vymazání údajů ze starých spotřebičů určených k likvidaci je odpovědný každý koncový uživatel sám.

5. Povinnost distributorů přijímat zpět

Prodejci s prodejní plochou pro elektrická a elektronická zařízení o velikosti nejméně 400 $^{m^2}$a prodejci potravin s celkovou prodejní plochou nejméně 800 $^{m^2}$, kteří několikrát v kalendářním roce nebo trvale nabízejí a dodávají na trh elektrická a elektronická zařízení, jsou povinni

- při prodeji nového elektrického nebo elektronického zařízení konečnému uživateli bezplatně převzít staré zařízení konečného uživatele stejného typu, které plní v podstatě stejné funkce jako nové zařízení, v místě prodeje nebo v jeho bezprostřední blízkosti a
- na žádost konečného uživatele bezplatně převzít staré zařízení, jehož vnější rozměry nepřesahují 25 cm, v maloobchodním prodejně nebo v její bezprostřední blízkosti; převzetí nesmí být vázáno na nákup elektrického nebo elektronického zařízení a je omezeno na tři staré zařízení každého typu.

6. Význam symbolu „přeškrtnutá popelnice“



Symbol přeškrtnuté popelnice, který je pravidelně vyobrazen na elektrických a elektronických zařízeních, upozorňuje na to, že dané zařízení musí být na konci své životnosti sbíráno odděleně od netříděného komunálního odpadu.

- Registrační číslo výrobce
- Jako výrobce ve smyslu zákona ElektroG jsme registrováni u příslušné nadace Elektro-Altgeräte Register (Nordostpark 72, 90411 Norimberk) pod následujícím registračním číslem: WEEE-Reg.-Nr. DE86467979

Home Deluxe GmbH
Schanzeweg 2
32312 Lübbecke
Německo
Tel.: +49 (0)5743 6181-0
www.home-deluxe-gmbh.de

2023/10